ШКФ-ПГС-3xx3xx

Модель	DN	L	L1	T	f	⌀d	⌀D1	⌀C	⌀D	N-⌀M	H	H1	h	W	⌀A	⌀B	R	г	□E	Присоед. площадка
ШКФ-ПГС-3153xx	DN15	130	27	14	2	15	45	65	95	4-⌀14	66	49	8	98	42	36	3	3	9	F03/F04
ШКФ-ПГС-3203xx	DN20	150	32	16	2	20	54	75	105	4-⌀14	72	54	8	112	42	36	3	3	9	F03/F04
ШКФ-ПГС-3253xx	DN25	160	38	16	2	23	65	85	115	4-⌀14	73	52	11	127	50	42	3.5	3	11	F04/F05
ШКФ-ПГС-3323xx	DN32	180	47	16	2	32	78	100	135	4-⌀18	80	56	12	146	50	42	3.5	3	11	F04/F05
ШКФ-ПГС-3403xx	DN40	200	54	16	2	35	85	110	145	4-⌀18	90	65	13	160	70	50	4.5	3.5	14	F05/F07
ШКФ-ПГС-3503xx	DN50	230	68	18	3	49	100	125	160	4-⌀18	104	82	15	183	70	50	4.5	3.5	14	F05/F07
ШКФ-ПГС-3653xx	DN65	290	86	18	3	65	120	145	180	8-⌀18	135	98	18	212	70	50	4.5	3.5	17	F07/F10
ШКФ-ПГС-3803xx	DN80	310	102	20	3	78	135	160	195	8-⌀18	157	109	18	229	102	70	5.5	4.5	17	F07/F10
ШКФ-ПГС-31003xx	DN100	350	130	20	3	100	155	180	215	8-⌀18	198	130	22	240	102	70	5.5	4.5	22	F07/F10

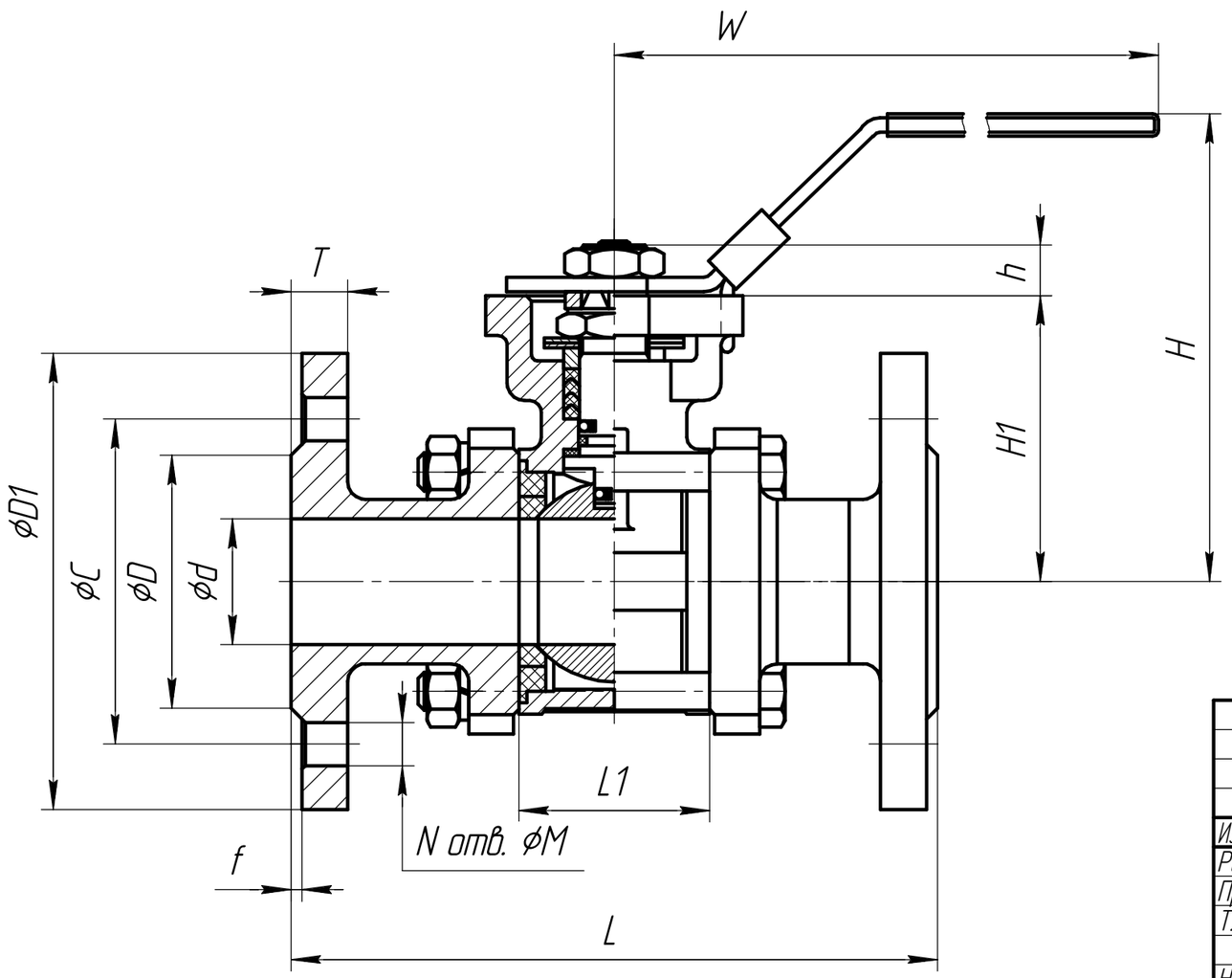

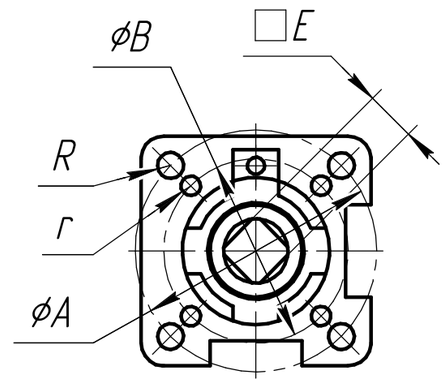

ISO 5211

1 Производитель оставляет за собой право изменять размеры и габариты моделей без уведомления.

Изм.	Лист	№ докум.	Подп.	Дата
Разраб.				
Пров.				
Т.контр.				
Н.контр.				
Утв.				

ШКФ-ПГС-3xx3xx

Кран шаровой трехсоставной соединение фланцевое

Лит.	Масса	Масштаб
Лист	Листов 1	

ООО "ПГС"

Перв. примен. | Справ. № | Подп. и дата | Инв. № дубл. | Взам. инв. № | Подп. и дата | Инв. № подл.

Копировал | Формат А3