ШКФ-ПГС-2xx3xxL(T)

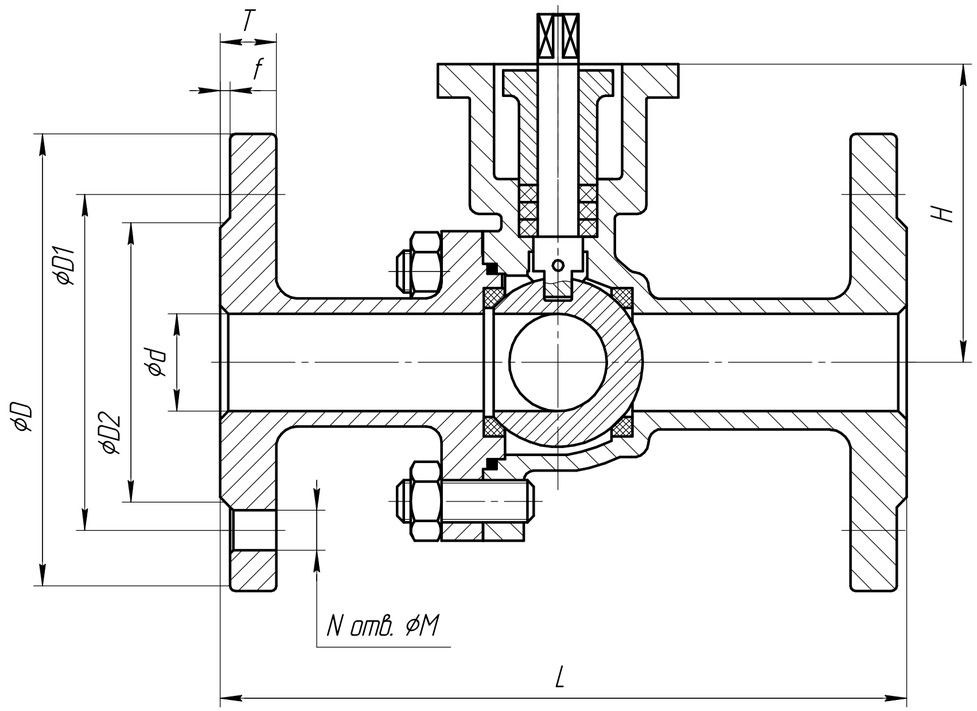

Типоразмер	Условный проход DN	L	L1	d	D	D1	D2	T	f	N-ØM	B	R	r	□K	Присоед. площадка
ШКФ-ПГС-2153xxL(T)	DN15	150	75	15	95	65	45	14	2	4-Ø14	36	3	3	9	F03/F04
ШКФ-ПГС-2203xxL(T)	DN20	160	80	20	105	75	55	14	2	4-Ø14	36	3	3	9	F03/F04
ШКФ-ПГС-2253xxL(T)	DN25	180	90	25	115	85	65	14	2	4-Ø14	42	3.5	3	11	F04/F05
ШКФ-ПГС-2323xxL(T)	DN32	200	100	32	135	100	76	16	2	4-Ø18	42	3.5	3	11	F04/F05
ШКФ-ПГС-2403xxL(T)	DN40	220	110	38	145	110	85	16	3	4-Ø18	50	4.5	3.5	14	F05/F07
ШКФ-ПГС-2503xxL(T)	DN50	240	120	50	160	125	100	16	3	4-Ø18	50	4.5	3.5	14	F05/F07
ШКФ-ПГС-2653xxL(T)	DN65	260	130	65	180	145	120	18	3	8-Ø18	50	4.5	3.5	14	F05/F07
ШКФ-ПГС-2803xxL(T)	DN80	280	140	78	195	160	135	20	3	8-Ø18	70	5.5	4.5	17	F07/F10
ШКФ-ПГС-21003xxL(T)	DN100	320	160	100	215	180	155	22	3	8-Ø22	70	5.5	4.5	17	F07/F10
ШКФ-ПГС-21253xxL(T)	DN125	380	190	125	245	210	185	22	3	8-Ø26					
ШКФ-ПГС-21503xxL(T)	DN150	440	220	150	280	240	210	24	3	8-Ø26					
ШКФ-ПГС-22003xxL(T)	DN200	550	275	200	335	295	265	26	3	12-Ø30					

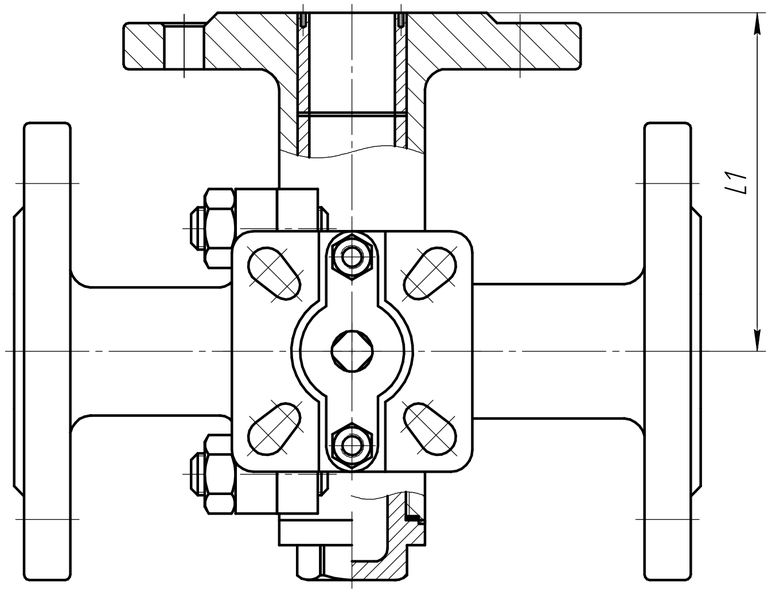

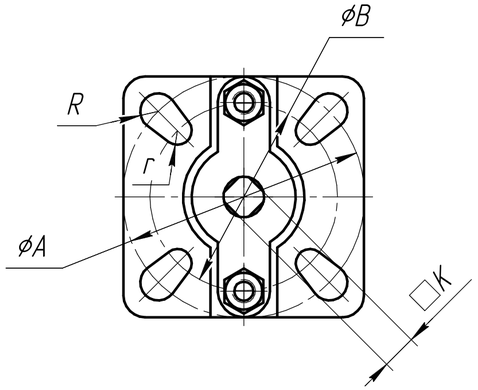

1 Производитель оставляет за собой право изменять размеры и габариты моделей без уведомления.

Изм.	Лист	№ докум.	Подп.	Дата	ШКФ-ПГС-2xx3xxL(T)
Разраб.					Кран шаровой трехходовой (фланцевый)
Пров.					Лит. / Масса / Масштаб
Т.контр.					Лист / Листов 1
Н.контр.					ООО "ПГС"
Утв.					

Перв. примен. | Справ. № | Подп. и дата | Инв. № дубл. | Взам. инв. № | Подп. и дата | Инв. № подл.

Копировал | Формат А2